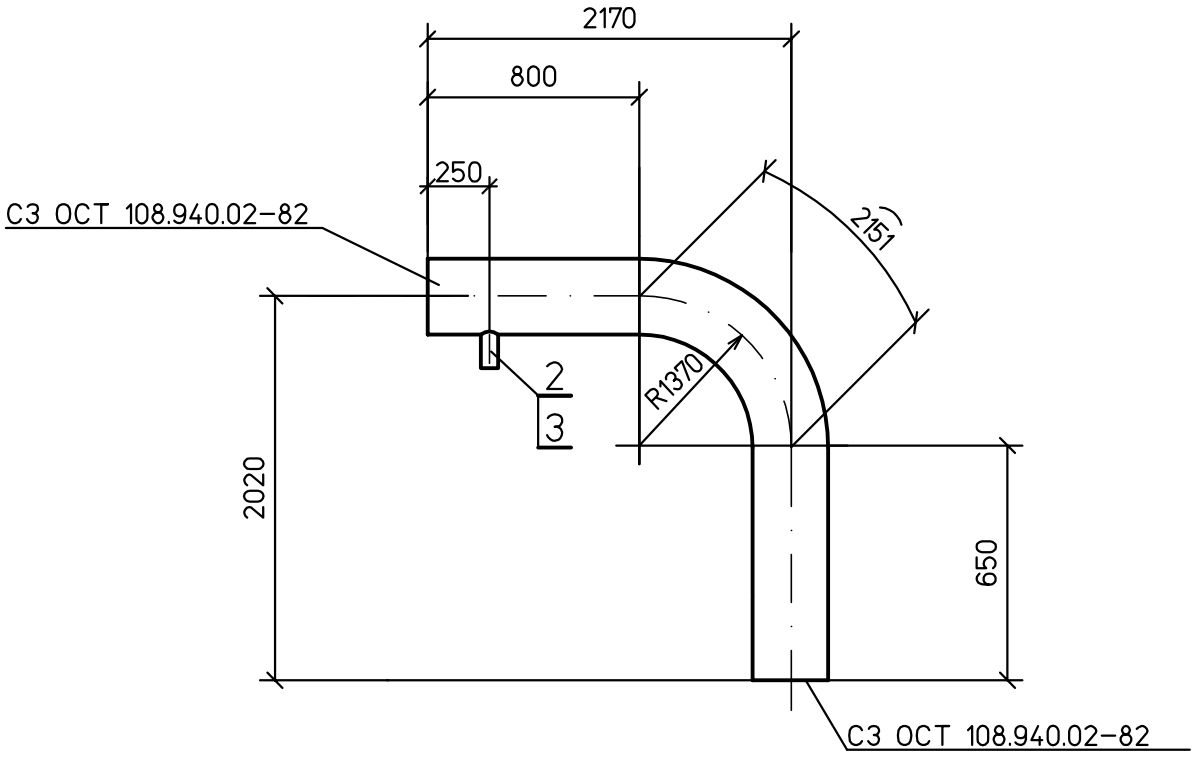

Спецификация деталей

Поз	Обозначение	Наименование	Кол.	Материал	Масса, кг		Приме-чание
					ед.	общ.	
1	по настоящему чертежу	Отвод гнутый 90°-273х20 800х650х3601-R1370	1	15ГС ТУ 14-3-460-75	480,0	480,0	
2	04 ОСТ 108. 462.02-82	Штуцер 65	1	15ГС ТУ 14-1-1529-84	2,77	2,77	
3	04 ОСТ 108. 520.02-82	Кольцо 50	1	20 ГОСТ 1050-88	0,152	0,152	
4	10 ОСТ108.504.01-82	Донышко приварное 65	1	15ГС ТУ 14-1-1529-84	0,67	0,67	
	ГОСТ 9467-75	Наплавленный металл		Э50А		0,2	
				ИТОГО:		483,8 кг	

1 Среда: вода
2 Рабочие параметры: Рр=18,5 МПа, tр=160°С.
3 Категория трубопровода I,4 по ПБ 10-573-03.
4 Изготовление и маркировка по ТУ ОСТ24.125.60-89.
5 Монтажный чертеж №1350.12.38А-30UHJ-1600-TD лист 7.

Взам. инв. №
Подпись и дата
Инв. № подл. 83547

Изм.	Кол.уч.	Лист	№док.	Подп.	Дата
Н. контр.		Михеев			
Проверил		Шкитилева			
Разработал		Михеев			

1350.12.38А-30UHJ-1600-TD

Объекты III очереди строительства
ЗАО СГК (ТЭЦ)

Трубопроводы машзала БВД в осях 16-28 рядах А-В и внутристанционные трубопроводы.

Стадия	Лист	Листов
р	8.19	

Напорный трубопровод ПЭН ВД №8 до ПВД №4,5. Блок 45.

ОТКРЫТОЕ АКЦИОНЕРНОЕ ОБЩЕСТВО ИНСТИТУТ ТЕПЛОЭЛЕКТРОПРОЕКТ НИЖНИЙ НОВГОРОД